Шкаф телекоммуникационный серии Alpha OPTIMA

REC-6xxyOP

ПАСПОРТ

Москва
2016

Настоящий паспорт удостоверяет гарантированные предприятием-изготовителем основные параметры и технические характеристики шкафов настенных REC-6xxyOP (далее изделие), позволяет ознакомиться с устройством изделия и правилами его эксплуатации.

REC-6xxyOP- шкаф телекоммуникационный серии Alpha, разборный. (где xx размер в U, а y – глубина шкафа)

2. ТЕХНИЧЕСКИЕ ХАРАКТЕРИСТИКИ

2.1 Изделие изготавливается в соответствии с требованиями ГОСТ 28601.1, ГОСТ 28601.2, ГОСТ 28601.3, по конструкторской и технологической документации, утвержденной в установленном порядке.

2.2 Габаритные и установочные размеры приведены на рис.1 и в справочной таблице 1 в конце документа.

2.3 Изделие изготовлено из Х/К стали толщиной 1,2; 1,5 мм.

2.4 Защита от коррозии – краска порошковая эпокси-полиэфирная. Цвет – RAL7032.

3. УСТРОЙСТВО

3.1 Конструктивное исполнение изделия:

3.2 Изделие представляет собой металлический шкаф, имеющий одну дверь и съемную заднюю стенку. Внутри изделия располагается система конструкций, позволяющая устанавливать и надежно закреплять с помощью аксессуаров любое сетевое 19" оборудование, а также агрегаты и устройства отображения, сигнализации и управления.

3.3 Конструкция изделия сборно-разборная.

3.4 Перемещение 19" направляющих вдоль кулис шкафа позволяет выбрать нужную глубину для установки и закрепления различного сетевого оборудования в стандарте 19".

Общий вид изделия приведен на рисунке 1

Рис. 1

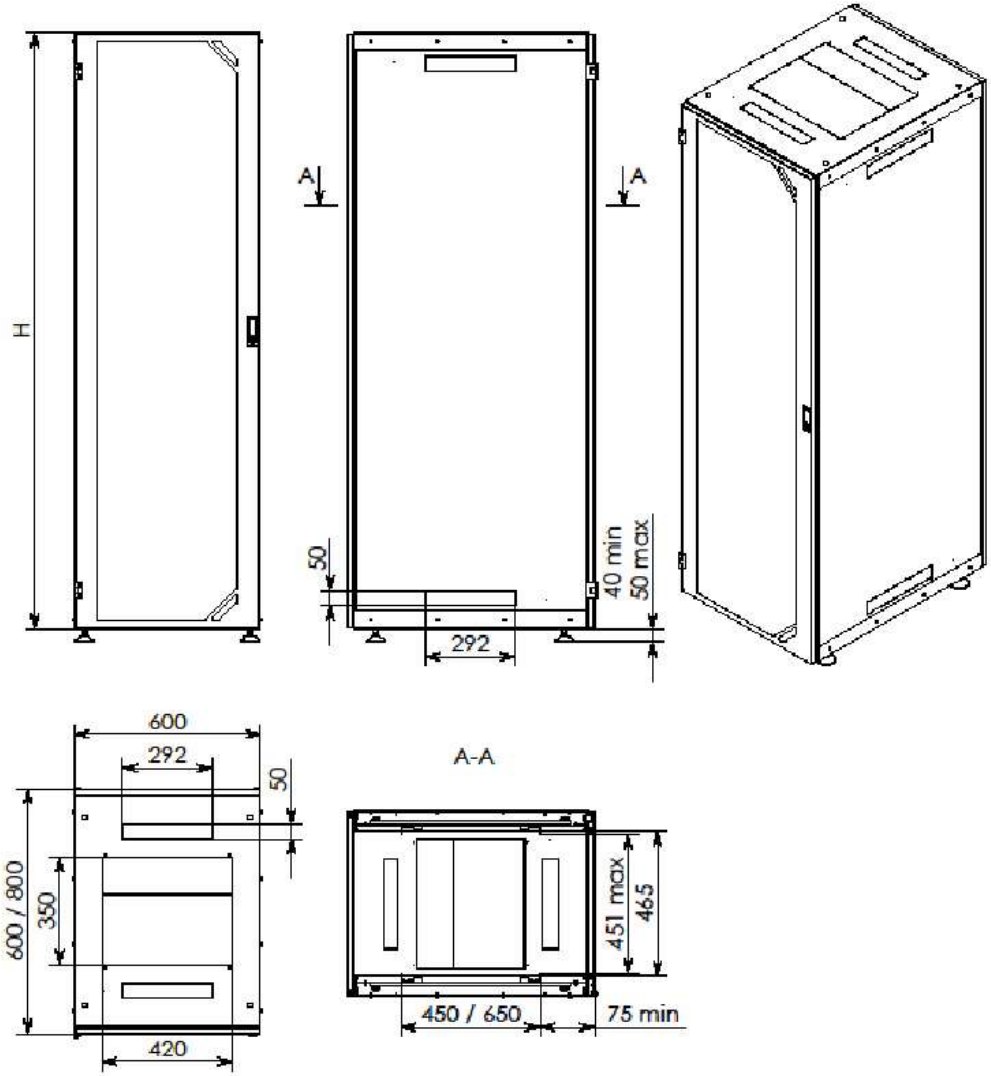

4. ЭКСПЛУАТАЦИЯ И БЕЗОПАСНОСТЬ

4.1 Загрузка и эксплуатация шкафов может осуществляться непосредственно на основании, на дополнительном поддоне-цоколе, на регулируемых опорах и на роликах. При этом максимальная нагрузка не должна превышать для шкафов от 22U до 32U - 550 кг, от 37U до 45U - 650 кг.

4.2 Перемещение загруженного шкафа допускается только на роликах REC-CB-H производства АЕСП на ровном бетонном полу.

4.3 При перемещении и эксплуатации загруженного шкафа требования по безопасности по ГОСТ 12.2.003-75, ГОСТ 12.3.002-75.

4.4 По типу защиты от поражения электрическим током изделие относится к первому классу защиты в соответствии с ГОСТ 12.2.007-75. Изделие имеет клеммы заземления в соответствии с ГОСТ 21130, и предусматривает установку дополнительных шин заземления REC-ET или -ET2.

5. ПОДГОТОВКА ИЗДЕЛИЯ К РАБОТЕ

5.1 Снять упаковку с изделия.

5.2 Собрать изделие в соответствии с инструкцией по сборке.

5.3 Проверить габаритные и установочные размеры изделия, в соответствии с рис.1.

6. СБОРКА ИЗДЕЛИЯ

Комплектность поставки*

Коробка №1

Наименование	№	Кол-во
Крышка	1	2
Кулиса	2	4
Установочный комплект	3	1

Коробка №2

Наименование	№	Кол-во
Стенка боковая	4	2
Направляющие 19”	7	4

Коробка №3

Наименование	№	Кол-во
Стенка задняя	5	1
Дверь со стеклом	6	1

Установочный комплект

Наименование	№	Кол-во
Винт М5х12 мм		40 шт.
Винт М6х16 мм		4 шт.
Гайка М5		40 шт.
Гайка М10		8 шт.
Шайба 5		40 шт.
Шайба 10 увеличенная		8 шт.
Заглушка D14	13	8 шт.
Провода заземления		5 шт.
Инструкция по сборке шкафов напольных Alpha Optima		1 шт.
Набор для крепления 19" направляющих FPFP	11	20 компл.
Петля двери	8	2 шт.
Опора регулируемая	10	4 шт.
Планка крепления петли	9	2 шт.

***Компания АЕСП оставляет за собой право изменять расположение комплектующих в коробках**

Коробка №1

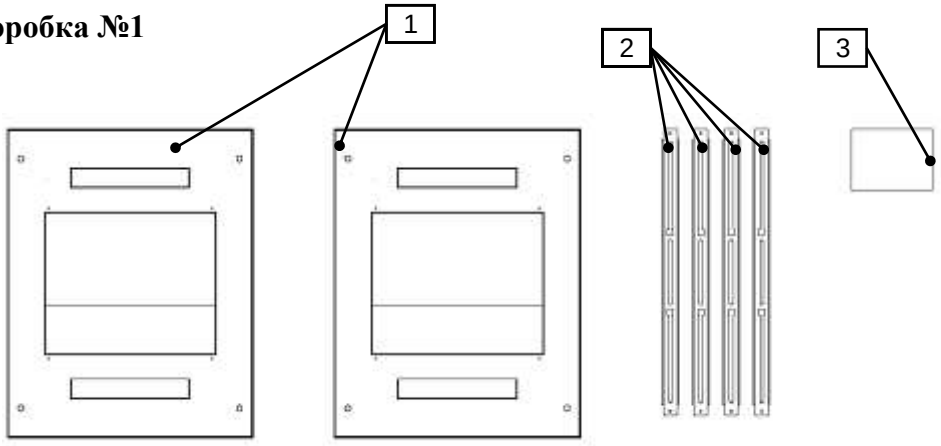

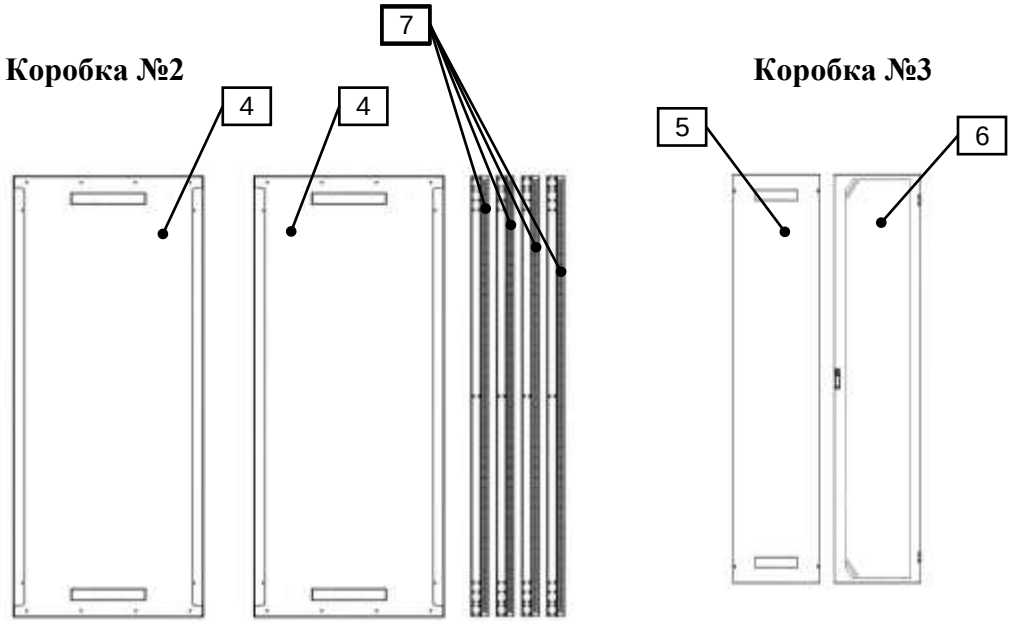

Процедура сборки

6.1 Вскрыть коробки. Освободить детали шкафа от упаковки, и проверить комплектность согласно спецификации коробок.

6.2 (Рис.2 – **узел А**) К боковым стенкам ***4*** присоединить кулисы ***2*** – 2шт к каждой стенке, используя винт М5х12, гайку М5 и шайбу 5. К полученным конструкциям присоединить 19” направляющие – ***7*** – 2шт к каждой стенке, используя набор крепежа FPFP – **11** – 16 шт.

6.3 На торцевой части одной из боковых стенок установить петли двери – ***8***, используя винт М6х16 и планку крепления петли – ***9*** (см. установочный комплект ***3)***.

6.4 Вставить собранные боковые стенки во внутрь крышек - ***1***, при этом должны совпасть крепежные отверстия на стенках и крышках. Зафиксировать при помощи винта М5х12, гайки М5 и шайбы 5.

Рис. 2

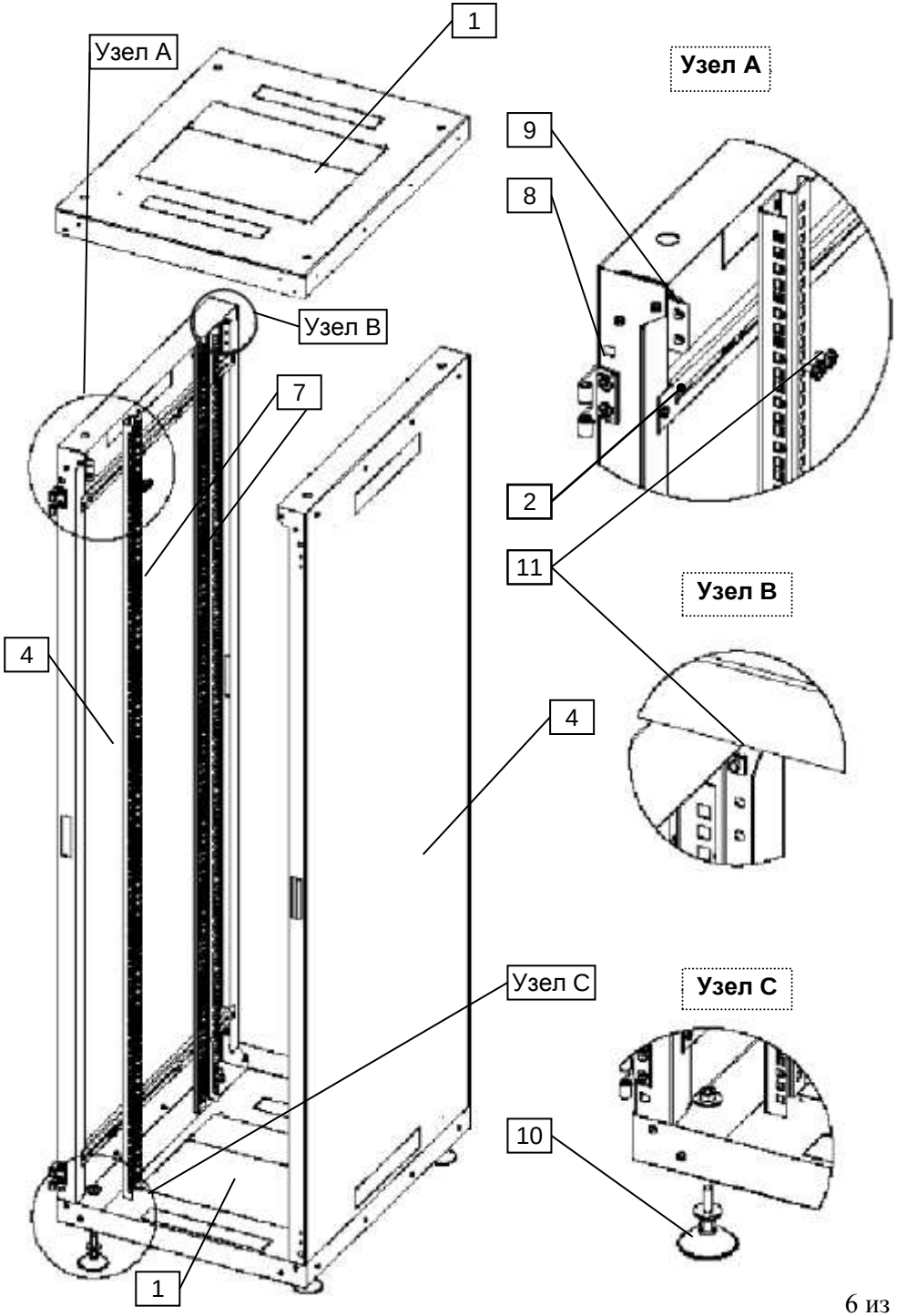

6.5 В одну из крышек **1** ввернуть опоры ***10*** – 4 шт, используя гайку М10 и шайбу 10 (рис.2 – **узел С**), в отверстия другой крышки **1** вставить заглушки ***13*** (см. установочный комплект ***3*****).** Таким образом одна из крышек **1** будет служить основанием для шкафа, а другая – потолком. Шкаф поставить вертикально на опоры **10** и отрегулировать по уровню. При монтаже двери как показано на (рис.3) логотипы, имеющиеся на ней, будут корректно сориентированы. Тем не менее, Вы можете поменять направление открывания двери на обратное.

6.6 Установить дверь **6** в каркас шкафа, совместив отверстие под петлю в двери с пазом петли, установленной на каркасе. Полученный узел закрепить с помощью штифта ***12***, вставив его в отверстие петли. (рис.3).

6.7 Установить стенку заднюю *5*, используя набор крепежа FPFP – **11** – 4 шт. (рис.2 – **узел В**). В отверстия на задней стенке вставить заглушки *13* (см. установочный комплект ***3***) (рис.3)

ВАЖНО! В процессе сборки шкафа не стоит полностью закручивать соединяющие элементы, так как жесткая фиксация не позволит «играть» конструкции и, следовательно, соосности отверстий шкафа могут быть нарушены. Рекомендуется вначале, лишь, наживить элементы и уже после окончательной сборки всего шкафа, затянуть их.

Рис. 3

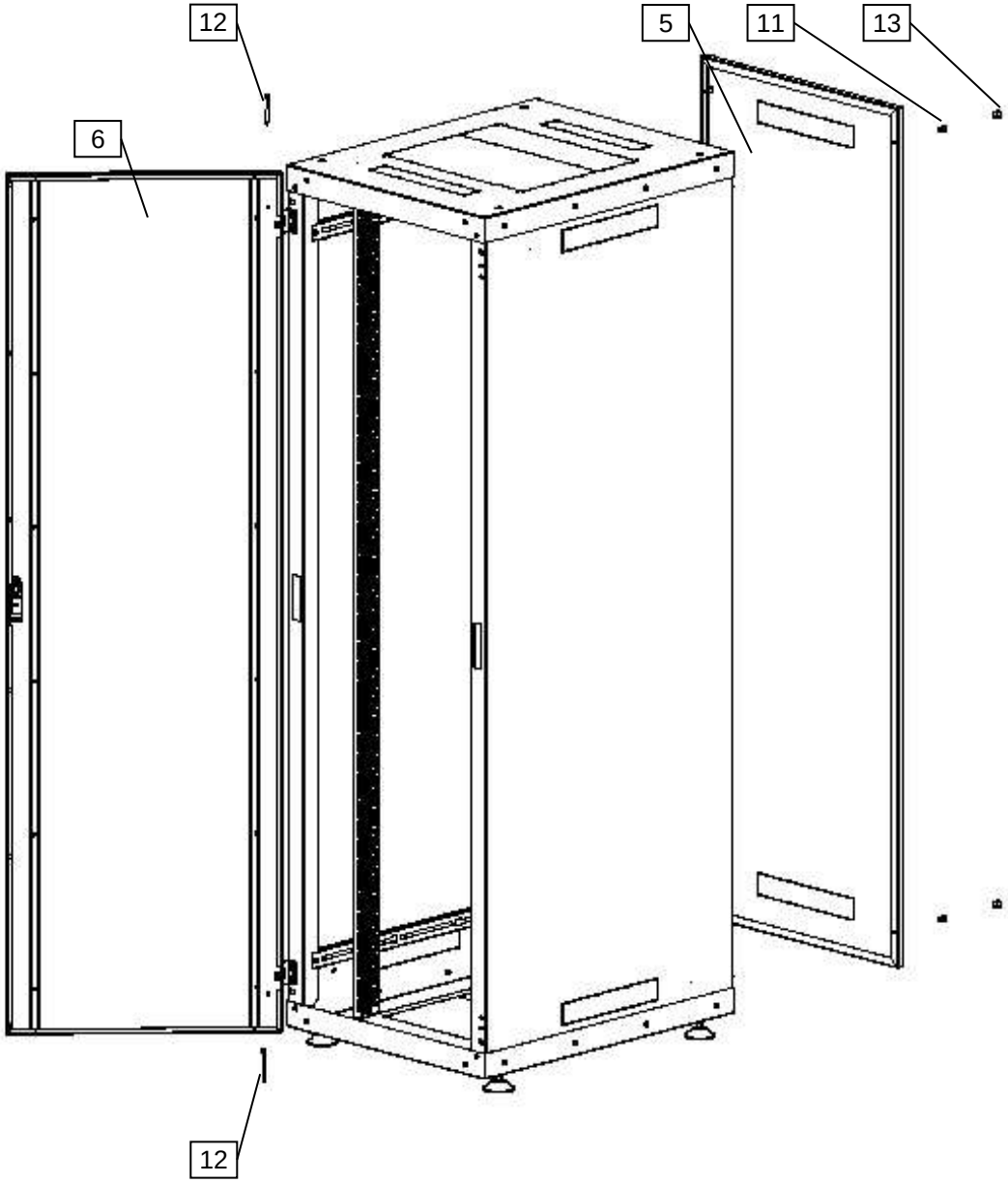

Таблица 1. Справочные данные по габаритно-весовым характеристикам изделий.

Напольные шкафы 19" разборные, серия "Alpha Optima"		Масса, кг.
REC-6226OP	Шкаф телекоммуникационный серии Alpha Optima, 22U, 1050x600x600 мм, разборный, дверь со стеклом	49
REC-6228OP	Шкаф телекоммуникационный серии Alpha Optima, 22U, 1050x600x800 мм, разборный, дверь со стеклом	55,3
REC-6276OP	Шкаф телекоммуникационный серии Alpha Optima, 27U, 1272x600x600 мм, разборный, дверь со стеклом	56,5
REC-6278OP	Шкаф телекоммуникационный серии Alpha Optima, 27U, 1272x600x800 мм, разборный, дверь со стеклом	63,8
REC-6326OP	Шкаф телекоммуникационный серии Alpha Optima, 32U, 1494x600x600 мм, разборный, дверь со стеклом	64
REC-6328OP	Шкаф телекоммуникационный серии Alpha Optima, 32U, 1494x600x800 мм, разборный, дверь со стеклом	72,3
REC-6376OP	Шкаф телекоммуникационный серии Alpha Optima, 37U, 1716x600x600 мм, разборный, дверь со стеклом	71,5
REC-6378OP	Шкаф телекоммуникационный серии Alpha Optima, 37U, 1716x600x800 мм, разборный, дверь со стеклом	80,8
REC-6426OP	Шкаф телекоммуникационный серии Alpha Optima, 42U, 1938x600x600 мм, разборный, дверь со стеклом	79
REC-6428OP	Шкаф телекоммуникационный серии Alpha Optima, 42U, 1938x600x800 мм, разборный, дверь со стеклом	89,3
REC-6456OP	Шкаф телекоммуникационный серии Alpha Optima, 45U, 2072x600x600 мм, разборный, дверь со стеклом	83,5
REC-6458OP	Шкаф телекоммуникационный серии Alpha Optima, 45U, 2072x600x800 мм, разборный, дверь со стеклом	94,4

Масса шкафов без учета упаковки.

7. ТРАНСПОРТИРОВКА И ХРАНЕНИЕ

7.1. Транспортировка:

7.1.1. Транспортировка изделия производится в упакованном виде. Тара с изделием должна быть надежно закреплена на транспортных средствах.

7.1.2. Климатические условия транспортировки:

- температура окружающего воздуха – от - 40 до + 50°С;
- относительная влажность воздуха при температуре +25°С – до 98 %;
- атмосферное давление от 84 до 107 кПа (от 580 до 800 мм рт. ст).

7.2. Хранение:

7.2.1. Изделия хранят в упаковке в отапливаемых помещениях предприятия-изготовителя или предприятия-потребителя в следующих климатических условиях:

- температура окружающей среды от +5°С до +50°С;
- относительная влажность воздуха не более 80 %;
- атмосферное давление от 84 до 107 кПа (от 450 до 800 мм рт. ст.).

7.2.2. Необходимо обеспечить отсутствие паров кислот, щелочей, а также газов, вызывающих коррозию элементов конструкции изделия.

8. ГАРАНТИИ ИЗГОТОВИТЕЛЯ

8.1. Компания АЕСП гарантирует соответствие изделия конструкторской документации при соблюдении правил и условий эксплуатации, хранения и транспортирования, приведенных в настоящем ПС в течение 5 лети со дня продажи.

8.2. Приём изделия в ремонт осуществляется в уполномоченных торговых представительствах компании АЕСП, при сохранении комплектации, установленной на момент продажи. Транспортировка неисправного изделия в пункт приёма осуществляется силами и/или за счёт владельца изделия.

8.3. По истечении гарантийного срока компания АЕСП производит ремонт изделия по гарантийному письму предприятия-потребителя.

8.4. Рекламации и пожелания в письменном виде принимаются по адресу:

125438, г. Москва, Пакгаузное шоссе, д. 1,
тел.: (495) 649-3363, (499) 753-25-00
aesp@aesp.ru

Аксессуары

Охлаждение **REC-RMFTx-xxx** Вентиляторы потолочные и внутренние на 2-6 элементов		**Заземление** **REC-ET** Шина ГОСТ 25861-83, суммарный ток оборудования до 650А	
REC-LU-SL Лампа освещения энергосберегающая 7 Вт, 220 В		**REC-ET2** Комплект 19”, ток оборудования до 15А	
REC-BL1, -BL2 Заглушки 1 и 2U		**Органайзеры** **REC-VP1-40, -60, -80**: глуб. 40, 60 и 80 мм, 1U	
Полки **REC-SVxxB** Консольная, нагрузка до 15 кг, 1U	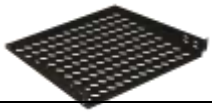	**REC-EPCM-6, -7, -8** кольца вертикальные 40x60, x70 и x80 мм, 1U	
REC-SVxxFB Для тяжелого оборудования, нагрузка до 350кг	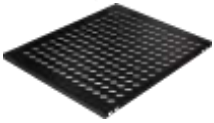	**REC-VP45** вертикальный для стоек; пакетное соединение	
REC-SVKB для клавиатуры, 1U		**REC-CF** Универсальный для задней и боковых поверхностей шкафа	
REC-SVMT/ SVMT-C Выдвижная 600/ 400 мм, для LCD-мониторов 15/17”, 2U		**Ролики** **REC-CB-H** Поворотные, до 1100 кг на комплект (4 шт)	
REC-TSV40B, -TSV60B выдвижная, нагрузка до 75 кг, 400/ 600 мм		**REC-S564, -S464** Блоки розеток на 8 портов, 220В, 12/ 8А	

Офисы в России:

Москва 125438, Пакгаузное шоссе, д. 1, тел.: (495) 649-3363, (499) 753-25-00

Санкт-Петербург: 195267, пр-т Просвещения, 85, тел.: (812) 327-6302, 327-6303

www.aesp.ru

Информацию о торговых представителях в Вашем регионе спрашивайте в ближайшем офисе.